ESPECIFICAÇÃO TÉCNICA
CCM Estações Elevatórias de Esgoto
ANEXO III
Esquemático para a interligação a geradores fixos

Companhia Catarinense de Águas e Saneamento

ESPECIFICAÇÃO TÉCNICA
CCM Estações Elevatórias de Esgoto
ANEXO III

DATA	FOLHA	REV.
28/05/24	CAPA	B

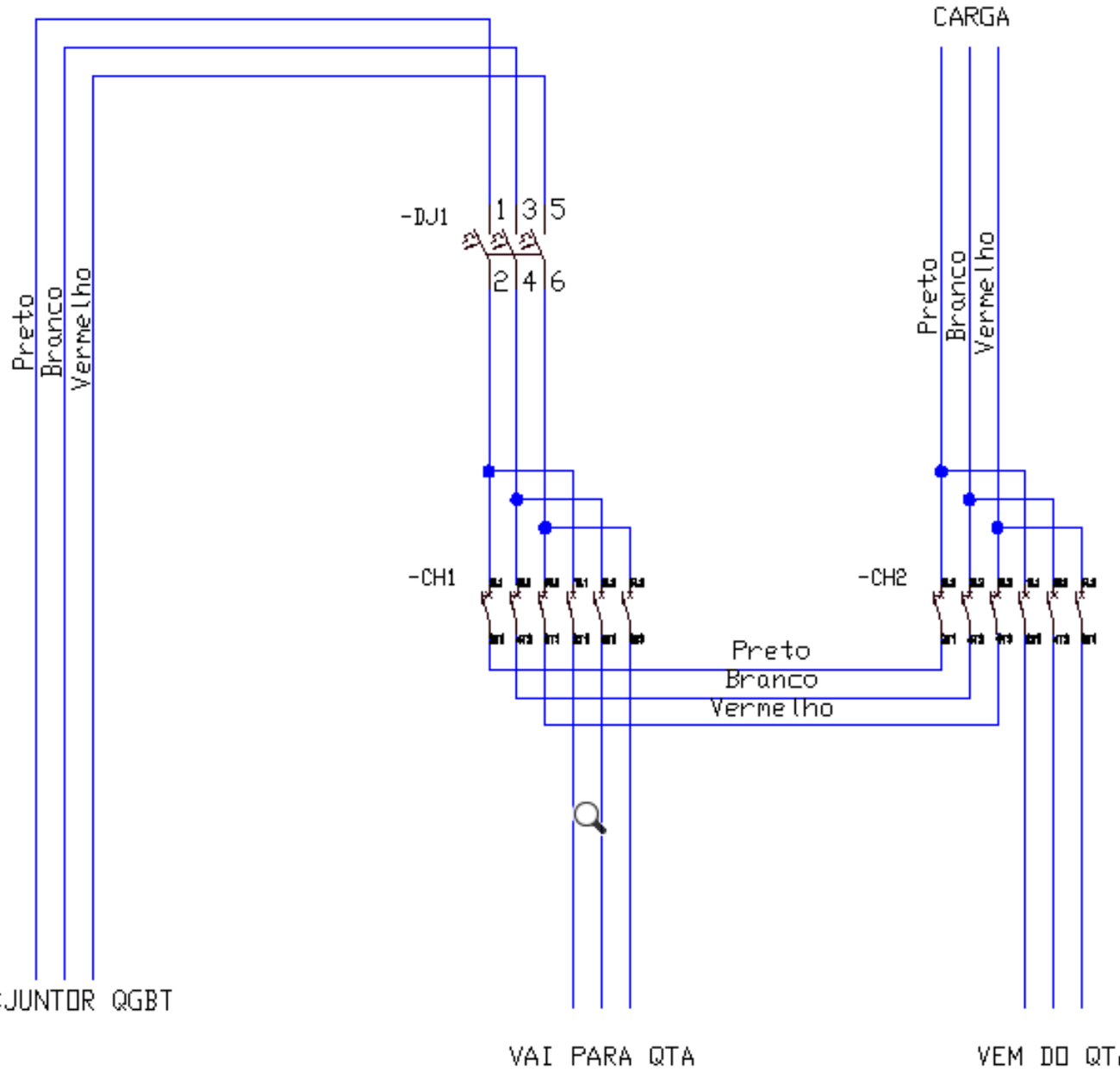

Casan

Companhia Catarinense de Águas e Saneamento

ESPECIFICAÇÃO TÉCNICA
CCM Estações Elevatórias de Esgoto
ANEXO III
ESQUEMA PADRÃO PARA INTERLIGAÇÃO A GERADORES FIXOS – ESQUEMA ELÉTRICO
QTG

DATA	FOLHA	REV.
28/05/24	01	B

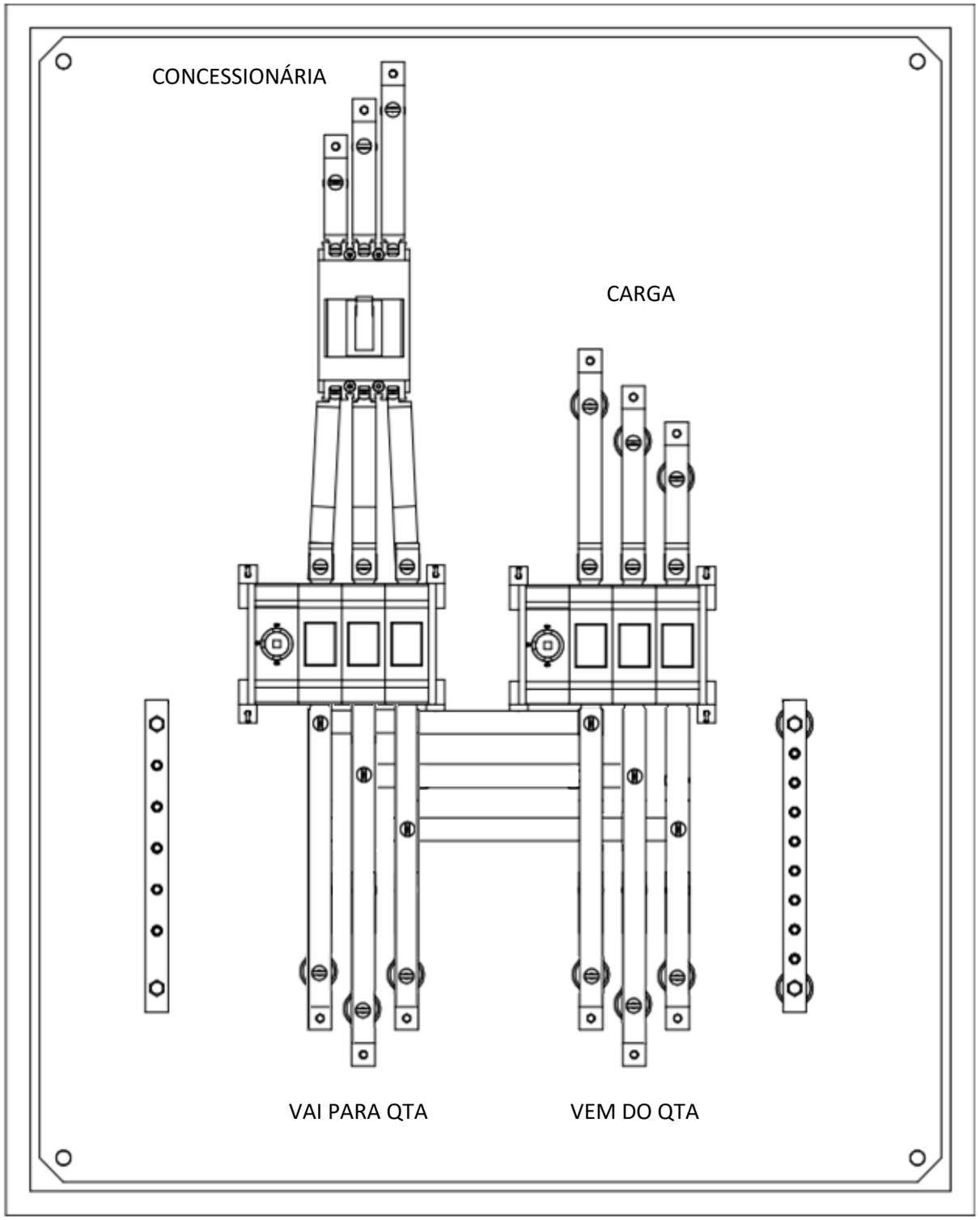

Casan

Companhia Catarinense de Águas e Saneamento

ESPECIFICAÇÃO TÉCNICA
CCM Estações Elevatórias de Esgoto
ANEXO III
ESQUEMA PADRÃO PARA INTERLIGAÇÃO A GERADORES FIXOS – LAYOUT NTERNO QTG

DATA	FOLHA	REV.
28/05/24	02	B